Stromteiler mit sehr hoher Teilgenauigkeit

Baureihe MTDA08HG1

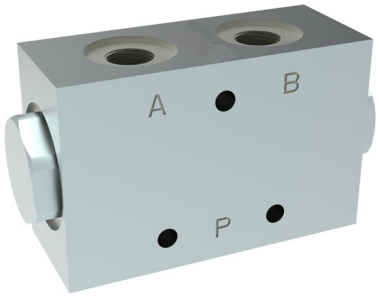

- Teilgenauigkeit 1,5 % vom zugeführten Volumenstrom
- serienmäßige Zink-Nickelbeschichtung
- robust, einfach und betriebssicher
- servicefreundlich
- Volumenströme lassen sich präzise aufteilen und zusammenfügen (Teil- und Addierfunktionen)

1 Beschreibung

1.1 Allgemein

MTDA08HG1 ist ein Mengenteilerventil mit sehr hoher Teilgenauigkeit und einem weiten Volumenstrombereich. Die Teilgenauigkeit wird bei diesem Ventil in Bezug auf den zugeführten Volumenstrom angegeben und nicht, wie marktüblich auf den Nennvolumenstrom.
Der Stromteiler teilt einen Volumenstrom in zwei gleichgroße Teilströme auf (1:1). Bei umgekehrter Durchflussrichtung des Ventils werden beide Volumenströme zu einem Gesamtvolumenstrom zusammen gefügt (addiert). Die Teil- und Addierfunktion ist weitgehend unabhängig vom Druck der beiden Einzelströme und der Viskosität.

1.2 Anwendungsbeispiele

- Hubarbeitsbühnen
- Arbeitsplattformen
- Autotransporter (Fahrzeugbau)
- Hydraulische Hebebühnen
- Hydraulische Rampen
- Hydraulische Torantriebe

2 Sinnbild

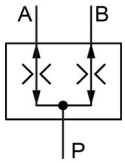

3 Technische Daten

Allgemeine Kenngrössen	Einheit	Bezeichnung, Wert
Betriebsdruck max.	bar	315
Regelstrombereich	l/min	16, 25, 32, 50
Teilgenauigkeit	%	1,5% bei max. Lastdifferenz P_A:P_B = 100 bar (jedoch max. 5% bei 50% vom Nennvolumenstrom und Lastdifferenz P_A:P_B = 200 bar)
Einbaulage		waagerecht

Allgemeine Kenngrössen	Einheit	Bezeichnung, Wert
Öltemperaturbereich	°C	-20 ... +80
Viskositätsbereich	mm^2/s	10 ... 250
Druckflüssigkeit		Mineralöl nach DIN 51524 [1)]
Maximal zulässiger Verschmutzungsgrad der Druckflüssigkeit		20/18/15 nach ISO 4406
Dichtungswerkstoff		(NBR) Nitril Butadien Kautschuk
Gewicht	kg	ca. 2,2
Anschlussgewinde	A, B, P	G ⅜“, DIN EN ISO 9974-1
Salzsprühtest nach DIN EN ISO 9227		Korrosionsbeständigkeit > 720 Stunden

1) Andere Druckmittel auf Anfrage.

4 Kennlinien

Gemessen mit Ölviskosität von 35 mm^2/s.

4.1 Teilgenauigkeit [%]

Teilgenauigkeit +/- 1,5% vom zugeführten Volumenstrom (jedoch mindestens > 40%), bezogen auf den Regelstrombereich.

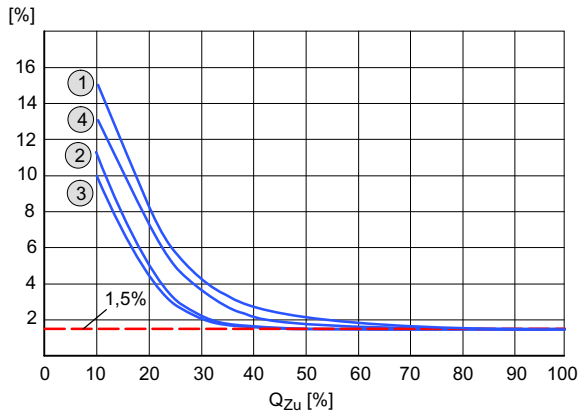

1	16 l/min
2	25 l/min
3	32 l/min
4	50 l/min

4.2 Druckverlustkennlinie

Druckverlust in Abhängigkeit des Volumenstroms.

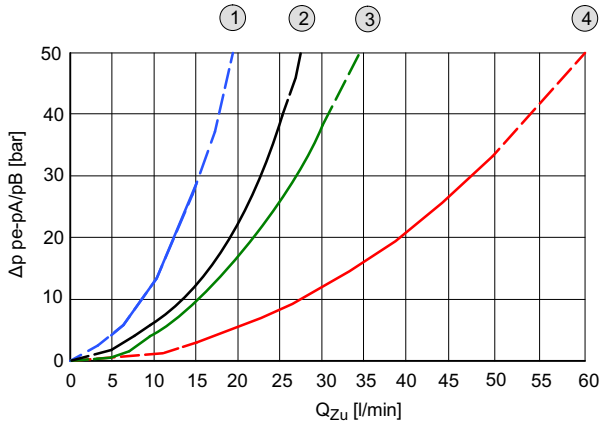

1	Regelstrombereich 5 - 16 l/min
2	Regelstrombereich 7,5 - 25 l/min
3	Regelstrombereich 10 - 32 l/min
4	Regelstrombereich 16 - 50 l/min

5 Abmessungen

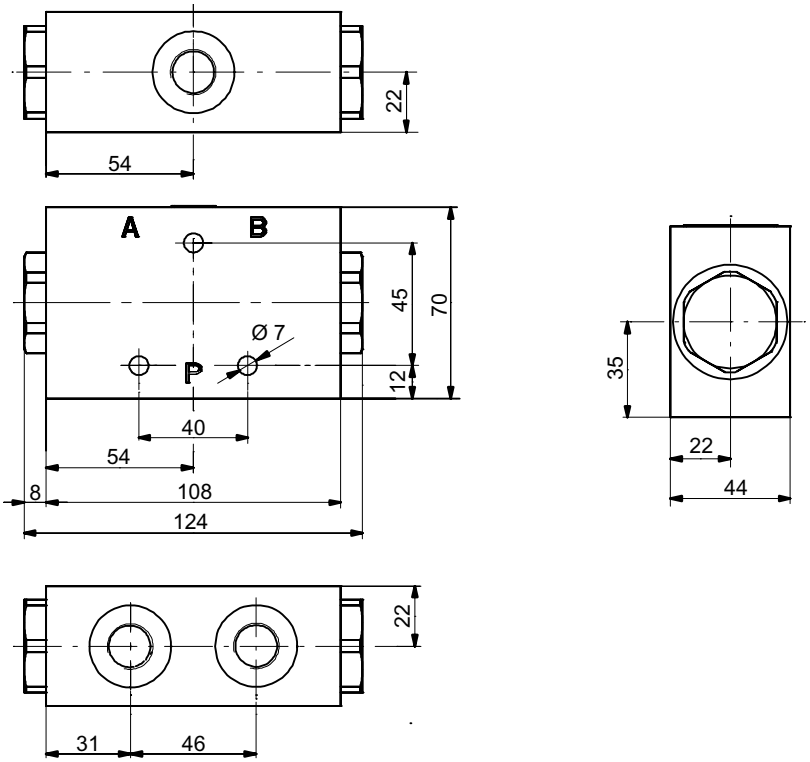

6 Bestellangaben

M T D A 0 8 H G 1 - ____ R

Stromteiler

Doppelwirkend

Anschlussgewinde

Nenngröße

Hochgenau

Änderungsstand

Regelstrombereich [l/min]
016 = 5 - 16
025 = 7,5 - 25
032 = 10 - 32
050 = 16 - 50

Anschlussgewinde A, B und P = G3/8“

7 Einbaulage und Befestigung

Die Kolbenachse muss waagrecht sein um einen Teilfehler durch Einwirkung des Kolbengewichts auszuschließen. Keine konischen Rohrverschraubungen verwenden.
Um Verspannungen des Gehäuses und damit eventuell verbundenen Kolbenklemmern vorzubeugen empfiehlt es sich zur Befestigung Unterlagscheiben unter das Gehäuse bzw. beim Verblocken von mehreren Platten zwischen die einzelnen Platten zu legen.

8 Montagehinweise

Das Auslegen von diesem Ventiltyp erfordert Fach- und Produktkenntnis. Gebrauch ausschließlich für den vorgesehenen Verwendungszweck innerhalb der angegebenen Werte. Bei Geräteeinsatz außerhalb der Spezifikationen muss Rücksprache mit dem Ventilhersteller genommen werden. Alle Anwendungen sind durch ausreichende Tests zu überprüfen um die Sicherheit in der Applikation zu gewährleisten. Die endgültige sicherheitstechnische Verantwortung beim Einbau und der Anwendung liegt beim Endgerätehersteller.

ACHTUNG!
Wartungsarbeiten dürfen nur durch Fachpersonal mit mechanischen Kenntnissen ausgeführt werden. Grundsätzlich dürfen nur die Dichtungselemente ersetzt oder kontrolliert werden. Bei Dichtungswechsel ist darauf zu achten, daß die Dichtungen gut eingeölt oder eingefettet montiert werden.

info.kl@bucherhydraulics.com www.bucherhydraulics.com

© 2024 by Bucher Hydraulics GmbH, D-79771 Klettgau
Alle Rechte vorbehalten.
Die angegebenen Daten dienen allein der Produktbeschreibung und sind nicht als zugesicherte Eigenschaften im rechtlichen Sinne zu verstehen. Die Angaben entbinden den Anwender nicht von eigenen Beurteilungen und Prüfungen. Auf Grund kontinuierlicher Verbesserungen der Produkte sind Änderungen der in diesem Katalog gemachten Produktspezifikationen vorbehalten.

Klassifikation: 430.310.335.310.